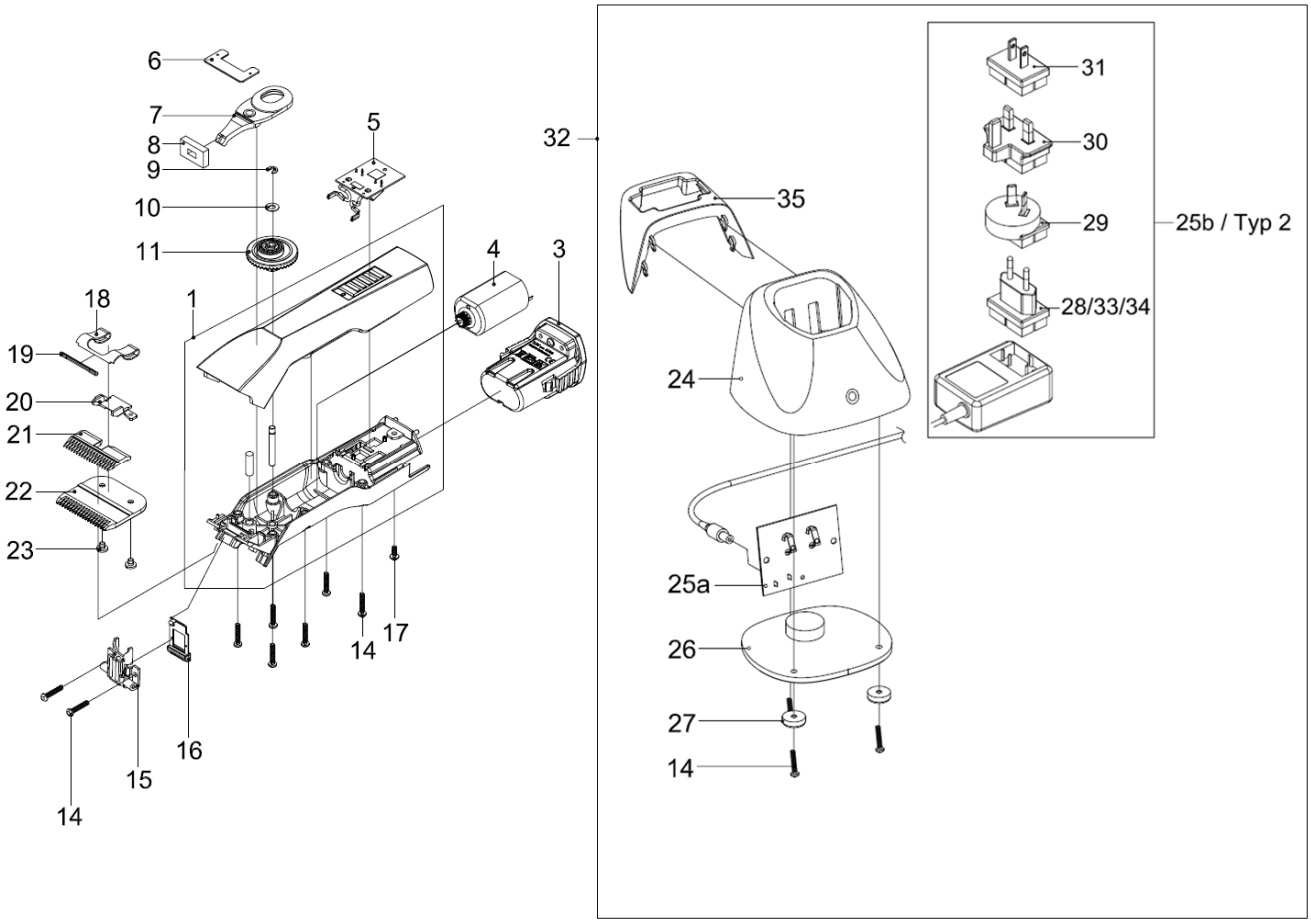

POS	ART-NR	BEZEICHNUNG	TOTAL	POS	ART-NR	BEZEICHNUNG	TOTAL
1	710-050	Gehäuseschalenset Orion komplett	1x	25b	707-668.EU	Netzteil 110-240V mit Stecker EU	1x
3	707-771	Li-Ion-Akku 7.4V / 1.6 Ah	1x	25b	707-668.AU	Netzteil 110-240V mit Stecker AU-ARG	1x
4	707-800-21	Motor komplett	1x	25b	707-668.GB	Netzteil 110-240V mit Stecker GB	1x
5	707-833	PCB Schermaschine	1x	25b	707-668.US	Netzteil 110-240V mit Stecker US-JP	1x
6	707-855	Gummilappen	1x	25b	707-668.KR	Netzteil 110-240V mit Stecker KR	1x
7	707-847	Schwenkhebel	1x	25b	707-668.BR	Netzteil 110-240V mit Stecker BR	1x
8	707-848	Dichtung	1x	26	707-639	Bodenplatte Ladestation Single	1x
9	707-856	Sicherungsring DIN 6779 Ø3,2	1x	27	707-882	Gummifuss	3x
10	707-886	Scheibe Ø4x0,5	1x	28	707-740	Stecker EU	1x
11	707-800-20	Exzenterzahnrad inkl. Kugellager	1x	29	707-742	Stecker AU-ARG	1x
14	707-557	PT-Schraube Kombitorx KA30x16	11x	30	707-743	Stecker GB Typ	1x
15	707-854-1	Messeraufnahme	1x	31	707-744	Stecker US-JP	1x
16	707-800-25.A	Messerarretierung rot	1x	32	710-020	Ladestation Orion ohne Netzteil	1x
17	707-846	PT-Schraube Kombitorx KA30x8	1x	33	707-295	Stecker KR	1x
18	707-891	Scherdruckfeder	1x	34	707-296	Stecker BR	1x
19	707-892	Messerführung	1x	35	707-359	Akku-Clip Ladestation	1x
20	707-890	Klemmhalter	1x				
21	n/a	Obermesser	1x				
22	n/a	Untermesser	1x				
23	707-894	Torxschraube M3,5x4	2x				
24	707-350	Gehäuse Ladestation	1x				
25a	707-640	PCB Ladestation Single	1x				
					722-256	Fett weiss, Tube à 70 gr	
					707-884.A	Ersatzteilset Pos. 6 / 7 / 8 / 9 / 10 / 11 / 15 / 16	

copyright© Heiniger AG, CH-Herzogenbuchsee / Spare parts list