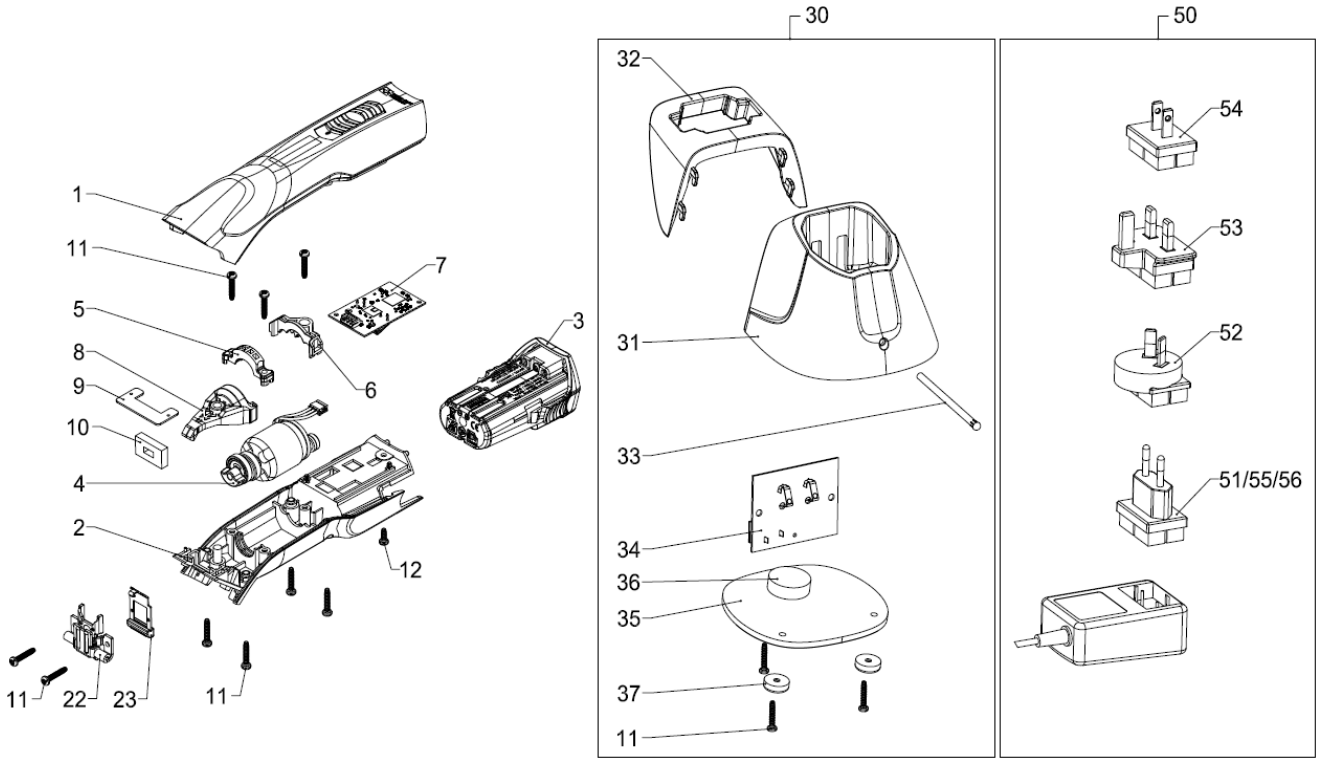

POS	ART-NR	BEZEICHNUNG	TOTAL	POS	ART-NR	BEZEICHNUNG	TOTAL
1	710-150	Gehäuseschale oben Sirius komplett	1x	30	710-120	Ladestation Sirius ohne Netzteil	1x
2	709-050	Gehäuseschale unten schwarz komplett	1x	31	709-170	Gehäuse Ladestation	1x
3	709-100	Li-Ion-Akku 7.2V / 2.85Ah	1x	32	709-179	Akku-Clip Ladestation	1x
4	709-090	Motor BDC komplett	1x	33	707-641	Lichtleiter	1x
5	709-132	Motorhalter vorne	1x	34	709-178	PCB Ladestation Single	1x
6	709-133	Motorhalter hinten	1x	35	707-639	Bodenplatte Ladestation Single	1x
7	709-080	PCB Schermaschine	1x	36	707-357	Schaumstoffscheibe Ø25x8	1x
8	709-130	Schwenkhebel	1x	37	707-882	Gummifuss	3x
9	707-855	Gummilappen	1x	50	707-668.EU	Netzteil 110-240V mit Stecker EU	1x
10	707-848	Dichtung	1x	50	707-668.AU	Netzteil 110-240V mit Stecker AU-ARG	1x
11	707-557	PT-Schraube Kombitorx KA30x16	12x	50	707-668.GB	Netzteil 110-240V mit Stecker GB	1x
12	707-846	PT-Schraube Kombitorx KA30x8	1x	50	707-668.US	Netzteil 110-240V mit Stecker US-JP	1x
22	707-854-1	Messeraufnahme	1x	50	707-668.KR	Netzteil 110-240V mit Stecker KR	1x
23	707-800-25.A	Messerarretierung rot	1x	50	707-668.BR	Netzteil 110-240V mit Stecker BR	1x
				51	707-740	Stecker EU	1x
				52	707-742	Stecker AU-ARG	1x
				53	707-743	Stecker GB	1x
				54	707-744	Stecker US-JP	1x
				55	707-295	Stecker KR	1x
				56	707-296	Stecker BR	1x
					722-256	Fett weiss, Tube à 70 gr	
					709-039.A	Ersatzteilset Pos. 8 / 9 / 10 / 22 / 23	

copyright© Heiniger AG, CH-Herzogenbuchsee / Spare parts list